T-34C

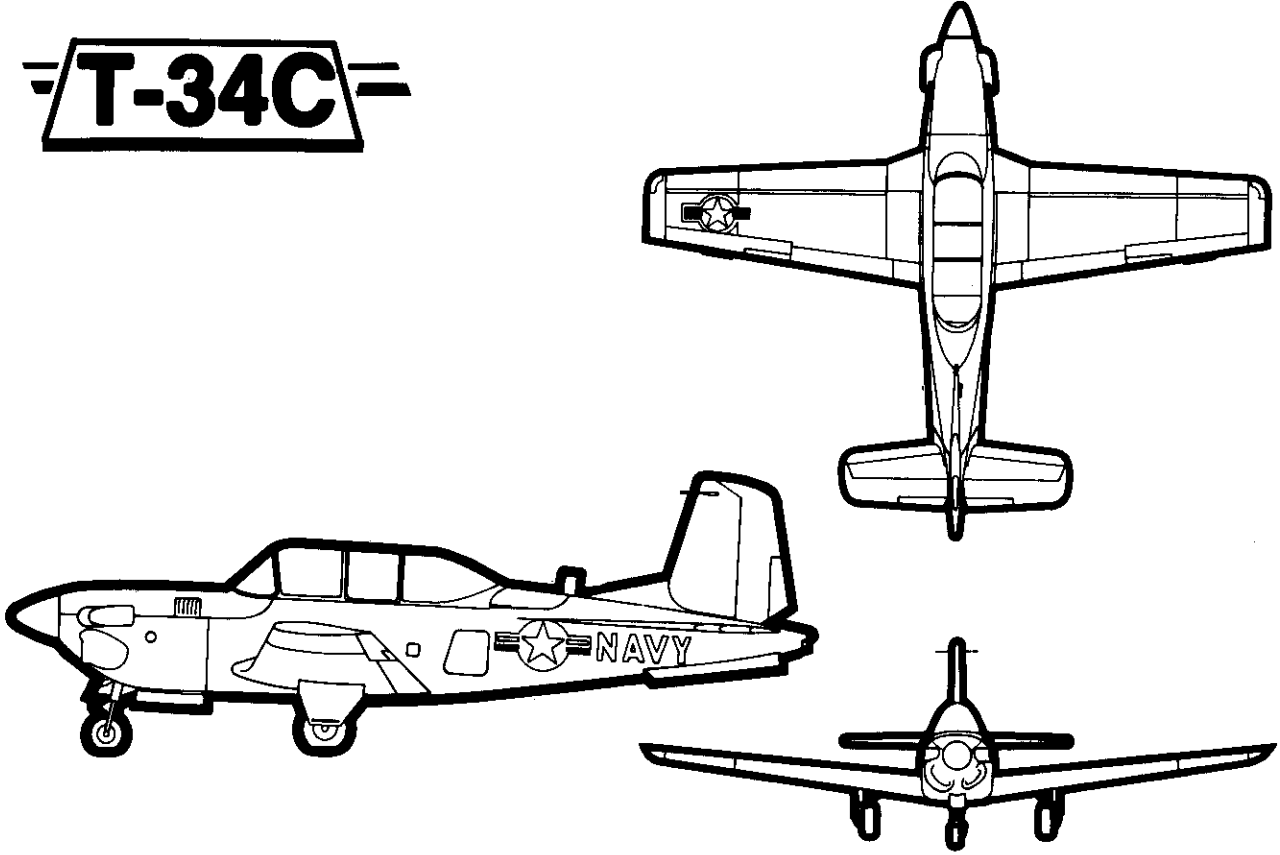

Figure 1-0. T-34C